ALING-CONEL

KVALITET I SIGURNOST U PROIZVODNJI
ELEKTROMATERIJALA

QUALITY AND SAFETY IN PRODUCTION
OF ELECTRICAL INSTALLATION MATERIALS

POWER line

ARMOR line

ALING OG

PRIKLJUČNI PRIBOR
CONNECTING ACCESSORIES

INSTALACIONI PRIBOR
INSTALLATION ACCESSORIES

SIJALIČNA GRLA
LAMPHOLDERS

ALING-CONEL

ZAŠTIĆENA INSTALACIJA
SA VISOKIM ESTETSKIM VREDNOSTIMA

PROTECTED INSTALLATION
WITH HIGH AESTHETIC VALUES

POWER line

Sklopke, priključnice i razvodne kutije POWER LINE predstavljaju idealno rešenje za izradu kućnih električnih instalacija sa stepenom zaštite IP44 / IP54 prema IEC 60529.

Izrađene su dopadljivo, sa ciljem da predstavljaju estetski deo enterijera, uz jednostavnu upotrebu i montažu.

Kućišta i spoljni elementi izrađuju se u bojama koje mogu zadovoljiti svačiji ukus i uklopiti se u sve enterijere.

POWER LINE switches, socket outlets and junction boxes represent an ideal solution for indoor electrical installations with the protection level IP44 / IP54 in accordance with IEC 60529.

They are attractively made, with the purpose of representing an aesthetic part of the interior with simple use and mounting.

Housings and external elements are made in colors that can satisfy everyone's taste and fit into all interiors.

ALING-CONEL

POWER line

TEHNIČKE PREDNOSTI
TECHNICAL ADVANTAGES

Sklopke se postavljaju na zid jednostavnim pričvršćivanjem kutije sa dva vijka prečnika 3,5 - 4 mm, mogu se koristiti bilo koji standardni vijci u zavisnosti od podloge. Kabl se provlači kroz uvodnicu, uz standardno povezivanje provodnika. Telo sklopke se postavlja na oslonce u kutiji, a blok se pričvršćuje odgovarajućim vijcima. Prilikom postavljanja tela sklopke i bloka vodi se računa o tome koju stranu okrenuti prema gore.

Switches are mounted on the wall with two screws of 3,5 - 4mm diameter, any standard screw that fits the surface can be used. The cable is pulled through the cable entry, and the procedure of conductors wiring is standard. The switch mechanism is placed on supports in the box, and the block is fastened with relevant screws. It is very important that the block and the switch mechanism are placed in the same direction.

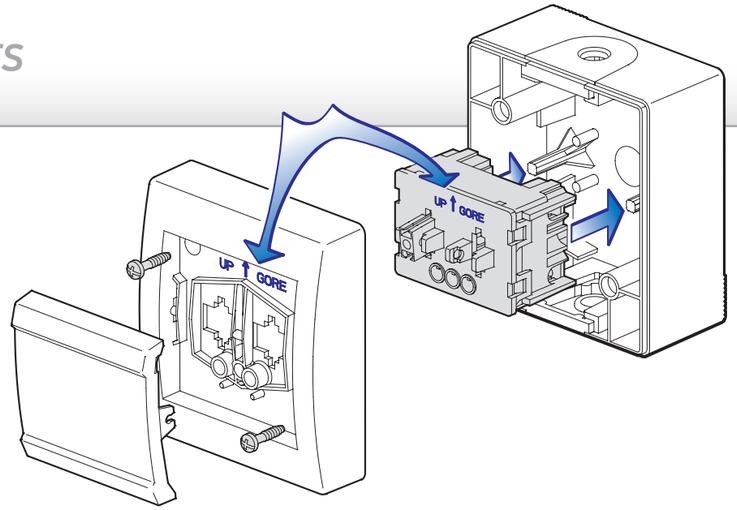

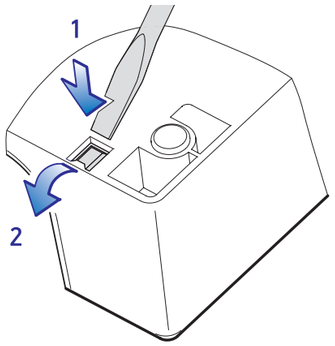

U slučaju prodiranja vode ili kondenzovanja vlage u unutrašnjosti, potrebno je izvijačem snažno pritisnuti oslabljena mesta na dnu kutije (1), da bi se napravio otvor za isticanje (2).

If water ingress or moisture condensation occurs, the marked spots on the bottom of the box must be strongly pressed with the screwdriver (1) to provide a hole for discharge (2).

Prednost dvostruke kutije je mogućnost postavljanja po dva elementa u jednu kutiju (dve sklopke, dve priključnice ili kombinacija sklopke i priključnice). Moguće je i uvođenje samo jednog kabla uz prespajanje na priključnim stezaljkama uz zadržavanje zahtevanog stepena zaštite.

The advantage of a twofold box is the possibillty of placing two elements in the same box (two switches, two socket outlets or a combination of switch and socket outlet). It is also possible to insert only one cable using connection with clamps while maintaining the required protection level.

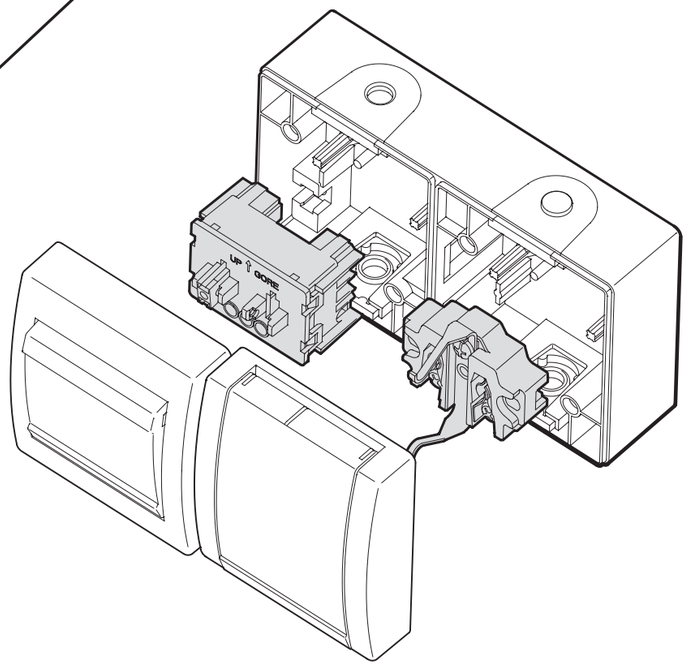

POWER line

BOJE PREDNJIH ELEMENATA
FRONT ELEMENTS COLORS

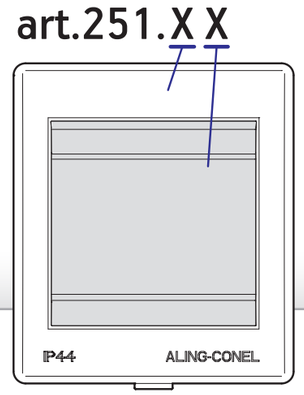

Označavanje proizvoda izvedeno je u skladu sa korišćenim bojama:

prva cifra - šifra boje kućišta

druga cifra - šifra boje tastera sklopke ili poklopca priključnice

Standardno se izrađuju boje:

The product code is given by two digits that describe the colors of particular elements:

first digit *- code of housing colour*

second digit *- code of switch button colour or socket cover*

The standard colors are:

x = 0	x = 1	x = A
Bela	Siva	Antracit
White	*Grey*	Anthracite
RAL 9003	RAL 7035	RAL 3004

POWER line

SKLOPKE
SWITCHES

- Stepen zaštite **IP44**
- Usaglašeno sa IEC 60669-1,
- Ugradnja na zid pomoću vijaka prečnika do 4 mm

- *Protection level **IP44***
- *Complied with IEC 60669-1,*
- *Wall mounting by screws dia. to 4 mm*

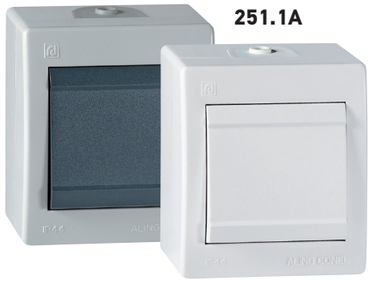

251.1A

251.00

Sklopka jednopolna
10AX/250V~ ***IP44***
Single-pole switch
*10AX/250V~**IP44***

255.00

255.1A

Taster sklopka za svetlo
10A/250V~ ***IP44***

Light push-button switch
*10A/250V~ **IP44***

252.00

252.1A

Sklopka serijska
10AX/250V~ ***IP44***

Serial switch
*10AX/250V~ **IP44***

255I.1A

255I.00

Taster sklopka za svetlo
sa indikacijom
10A/250V~ ***IP44***

Light push-button switch
with indication
*10A/250V~**IP44***

- Indikacija svetli kada je sklopka isključena
- *Indication is on when the switch is off*

253.1A

253.00

Sklopka naizmenična
10AX/250V~ ***IP44***

Two-way switch
*10AX/250V~ **IP44***

256.00

256.1A

Taster sklopka za zvono
10A/250V~ ***IP44***

Bell push-button switch
*10A/250V~ **IP44***

254.00

254.1A

Sklopka ukrsna
10AX/250V~ ***IP44***

Intermediate switch
*10AX/250V~ **IP44***

256I.1A

256I.00

Taster sklopka za zvono
sa indikacijom
10A/250V~ ***IP44***

Bell push-button switch
with indication
*10A/250V~ **IP44***

- Indikacija svetli kada je sklopka isključena
- *Indication is on when the switch is off*

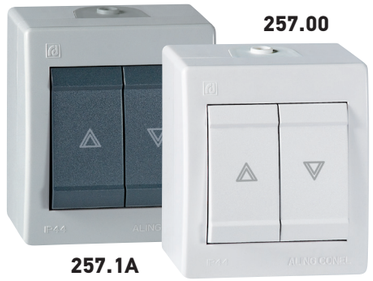

257.00

257.1A

Taster sklopka za roletne
10A/250V~**IP44**

Rolling shutter push-button
switch 10A/250V~ **IP44**

- Dve taster sklopke za direktno pokretanje elektromotora za podizanje i spuštanje roletni
- Blokada mogućnosti uključenja kretanja istovremeno u oba smera
- *Two push-button switches for direct activation of rolling shutters lifting and lowering electric motor*
- *Interlock of movement in both directions simultaneously*

art

Sklopka dvopolna
10AX/250V~

Double-pole
switch 10AX/250V~

2511.00

2511.1A

Sklopka jednopolna
sa indikacijom
10AX/250V~ **IP44**

Single-pole switch
with indication
10AX/250V~ **IP44**

- Indikacija svetli kada je sklopka isključena
- *Indication turns on when the switch is off*

2541.00

2541.1A

Sklopka ukrsna
sa indikacijom
10AX/250V~ **IP44**

Intermediate switch
with indication
10AX/250V~ **IP44**

- Indikacija svetli kada je strujno kolo otvoreno
- *Indication is on when the circut is open*

2521.1A

2521.00

Sklopka serijska
sa indikacijom
10AX/250V~ **IP44**

Serial switch
with indication
10AX/250V~ **IP44**

- Indikacija svetli kada je sklopka isključena
- *Indication is on when the switch is off*

259.1A

259.00

Sklopka jednopolna
sa indikacijom
16AX/250V~ **IP44**

Single-pole switch
with indication
16AX/250V~ **IP44**

- Indikacija svetli kada je sklopka isključena
- *Indication is on when the switch is off*

2531.00

2531.1A

Sklopka naizmenična
sa indikacijom
10AX/250V~ **IP44**

Two-way switch
with indication
10AX/250V~ **IP44**

- Indikacija svetli kada je strujno kolo otvoreno
- *Indication is on when the circut is open*

2591.00

2591.1A

Sklopka jednopolna
indikatorska
16AX/250V~ **IP44**

Single-pole switch
with indicator
16AX/250V~ **IP44**

- Indikacija svetli kada je sklopka uključena
- *Indication is on when the switch is on*

POWER line

PRIKLJUČNICE
SOCKET OUTLETS

- Stepen zaštite **IP 44**
- Usaglašeno sa IEC 60884-1,
- Ugradnja na zid pomoću vijaka prečnika do 4 mm

- *Protection level* ***IP 44***
- *Complied with IEC 60884-1,*
- *Wall mounting by screws dia. to 4 mm*

241.00

241.1A

Priključnica dvopolna 16A/250V~ **IP44** sa porcelanskim jezgrom

Double-pole socket outlet 16A/250V~ **IP44** *with porcelain insert*

2411.1A

2411.00

Priključnica dvopolna 16A/250V~ **IP44** sa polikarbonatskim jezgrom

Double-pole socket outlet 16A/250V~ **IP44** *with polycarbonate insert*

2451.00

2451.1A

Priključnica dvopolna 16A/250V~ **IP44** sa polikarbonatskim jezgrom
Francuski standard

Double-pole socket outlet 16A/250V~ **IP44** *with polycarbonate insert*
French standard

- Usaglašeno sa NF C 61-314
- *Complied with NF C 61-314*

242.1A

242.00

Priključnica dvostruka dvopolna 16A/250V~ **IP44** sa porcelanskim jezgrom

Twofold double-pole socket outlet 16A/250V~ **IP44** *with porcelain insert*

2452.00

Priključnica dvostruka dvopolna 16A/250V~ **IP44** sa polikarbonatskim jezgrom
Francuski standard

Twofold double-pole socket outlet 16A/250V~ **IP44** *with polycarbonate insert*
French standard

- Usaglašeno sa NF C 61-314
- *Complied with NF C 61-314*

2452.1A

2412.00
2412.1A

Priključnica dvostruka dvopolna 16A/250V~ **IP44** sa polikarbonatskim jezgrom

Twofold double-pole socket outlet 16A/250V~ **IP44** *with polycarbonate insert*

2412P.00
2412P.1A

Priključnica dvostruka dvopolna 16A/250V~ **IP44** PREMOŠTENA

Twofold double-pole socket outlet 16A/250V~ **IP44** *BRIDGED*

243.1A

243.00

Priključnica tropolna 16A/440V~ **IP44** sa porcelanskim jezgrom

Tripolar socket outlet 16A/440V~ **IP44** *with porcelain insert*

2431.00

Priključnica tropolna 16A/440V~ **IP44** sa polikarbonatskim jezgrom

Tripolar socket outlet 16A/440V~ **IP44** *with polycarbonate insert*

2431.1A

POWER line

RAZVODNE KUTIJE
JUNCTION BOXES

- Stepen zaštite **IP54**
- Usaglašeno sa IEC 60670-1,
- Ugradnja na zid pomoću vijaka prečnika do 4 mm
- Uvodnice za kablove do ø14 mm

- *Protection level **IP54***
- *Complied with IEC 60670-1,*
- *Wall mounting by screws dia. to 4 mm*
- *Cable bushings to ø14 mm*

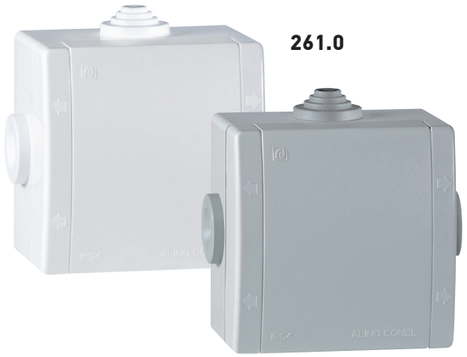

261.0

261.1

Kutija razvodna
sa 3 uvoda za na zid
80x80 500V **IP54**

Wall mounted junction box
with 3 cable glands
80x80 500V **IP54**

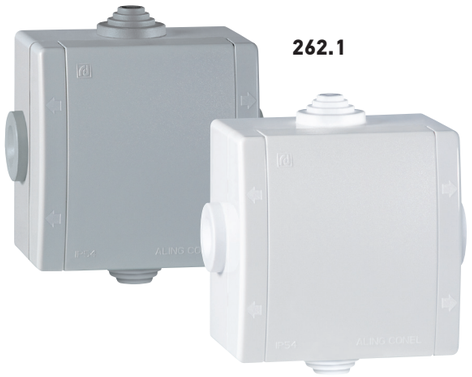

262.1

262.0

Kutija razvodna
sa 4 uvoda za na zid
80x80 500V **IP54**

Wall mounted junction box
with 4 cable glands
80x80 500V **IP54**

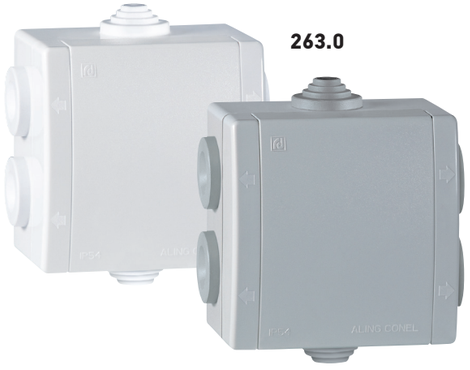

263.0

263.1

Kutija razvodna
sa 6 uvoda za na zid
80x80 500V **IP54**

Wall mounted junction box
with 6 cable glands
80x80 500V **IP54**

Razvodna kutija je izrađena tako da se poklopac postavlja bez upotrebe vijaka. Postavlja se veoma brzo, jednostavnim kačenjem za kutiju, a skida se izvijačem na strelicama označenim mestima.

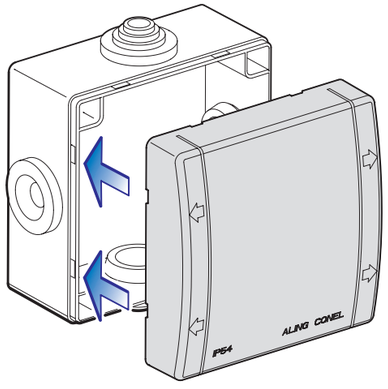

The junction box is made so the cover can be mounted without using any screws. The mounting is very simple. The cover must be pressed on the box and buckled up, and unmounting is done by using a screwdriver in the places indicated by the arrows.

DVOSTRUKE KUTIJE
DOUBLE BOXES

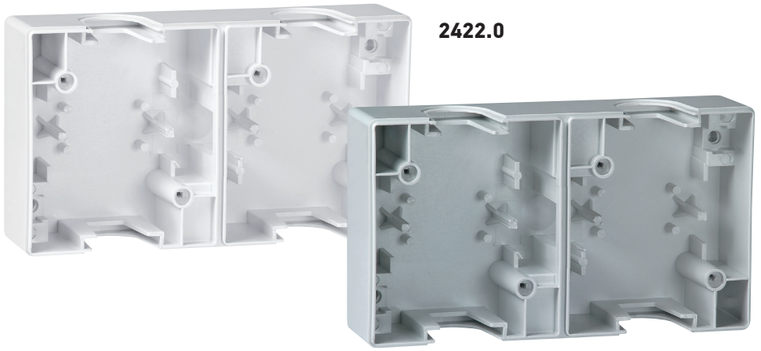

2422.0

2422.1

Kutija dvostruka za montažu
sklopki i priključnica

Twofold box for installation
of switches and sockets outlets

- Omogućeno unutrašnje prespajanje provodnika bez narušavanja stepena zaštite
- *Enabled internal wiring of conductors without impairing the protection level.*

2423.1

Uvodnica dupla za vertikalno spajanje kutija

Double cable gland for vertical connection of boxes

- Obezbeđuje se zahtevani stepen zaštite na mestu spajanja dve kutije
- Obezbeđuje se tačan međusobni položaj kutija
- *The required protection level is provided at the point of connection between two boxes*
- *The exact mutual position of the boxes is ensured*

2423.0

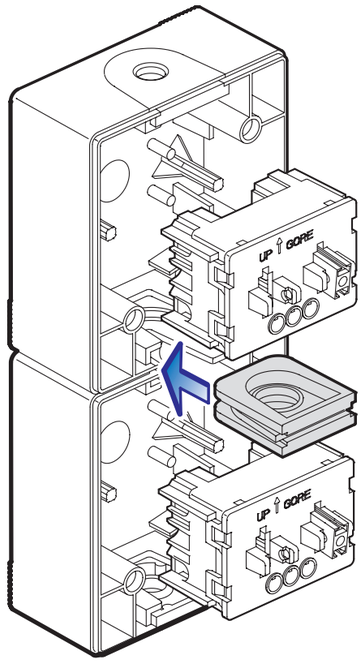

Elementi se mogu spojiti u zajedničko kućište vertikalnim nizanjem jednostrukih kutija i dvostruke uvodnice koja se posebno isporučuje.

The elements can be connected by vertical stringing of single boxes and a double gland, which is supplied separately.

POWER line

ŠEME VEZIVANJA
WIRING DIAGRAMS

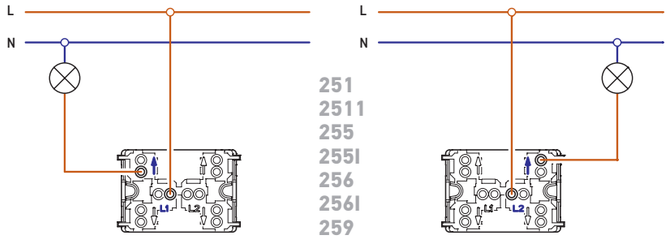

Jednopolna sklopka ima dve izvedbe sklapanja (leva i desna) i u skladu s tim se povezuju priključni provodnici.

Single-pole switch is supplied in two wiring executions (left and right) and the conductors are connected accordingly.

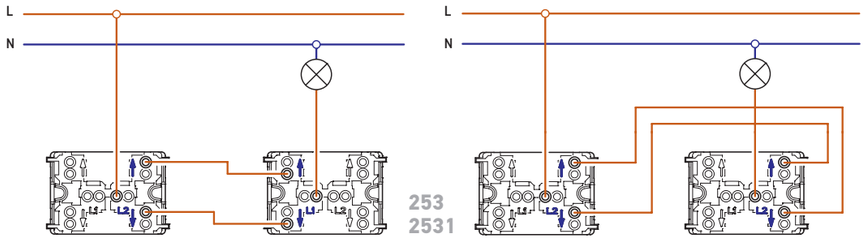

Naizmenične sklopke se takođe izrađuju u dve izvedbe sklapanja (leva i desna).

Two-way switches are also supplied in two wiring executions (left and right).

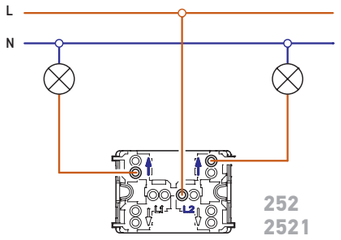

Vezivanje serijske sklopke

Wiring of serial switch

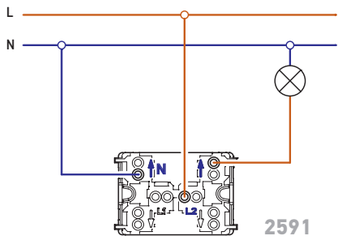

Jednopolne indikatorske sklopke (indikacija svetli kada je sklopka uključena) za povezivanje zahtevaju nulti provodnik.

Single-pole indication switches (indication is on when the switch is on) require neutral conductor to be wired.

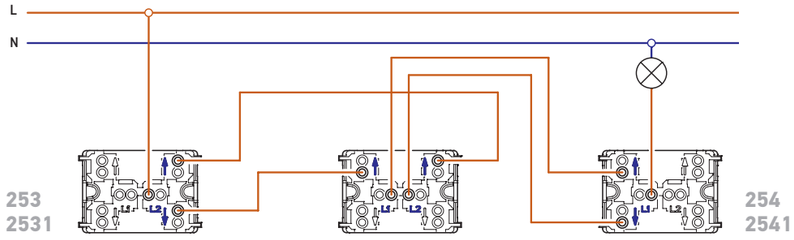

Ukrsnu sklopku povezujemo u kombinaciji sa naizmeničnim sklopkama. Može se povezati neograničen broj ukrsnih sklopki u kombinaciji sa dve naizmenične.

Intermediate switch is wired in combination with two-way switches. The unlimited number of intermediate switches may be wired in combination with two two-way switches.

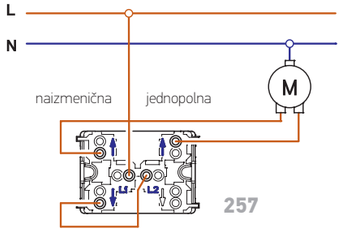

Taster sklopke za roletne povezujemo prema šemi koja obezbeđuje da elektromotor za pokretanje ne može istovremeno dobiti napajanje za kretanje dole i gore. Granični prekidači za zaustavljanje u gornjem ili donjem položaju su obavezni radi zaštite mehanizma.

Rolling shutter push-button switches are wired according to wiring diagram which secures that the electric motor for their movement is not simultaneously power supplied for up and down movement. The limit switches for their stopping in upper and lower positions are a MUST for protecting the mechanism.

POWER line

DIMENZIJE ZA UGRADNJU
INSTALATION DIMENSIONS

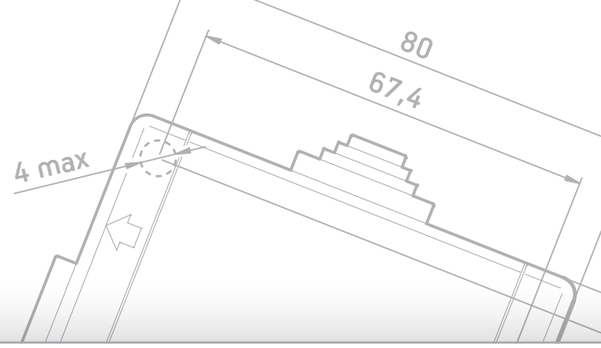

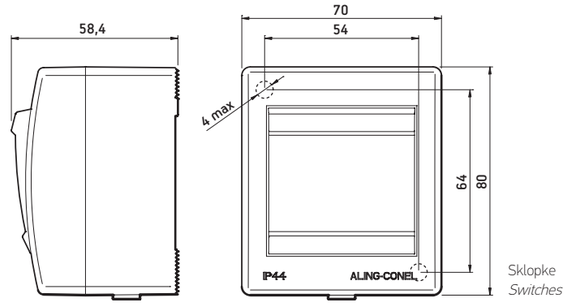

Sklopke
Switches

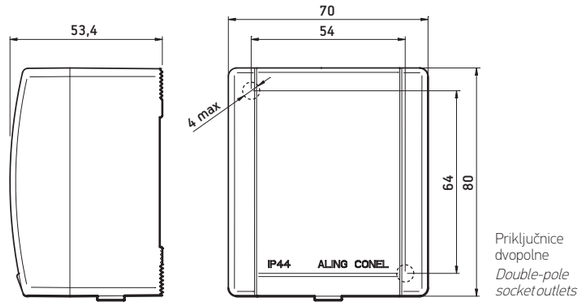

Priključnice dvopolne
Double-pole socket outlets

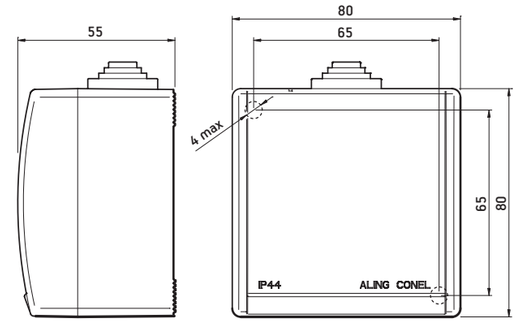

Priključnica tropolna
Tripolar socket outlet

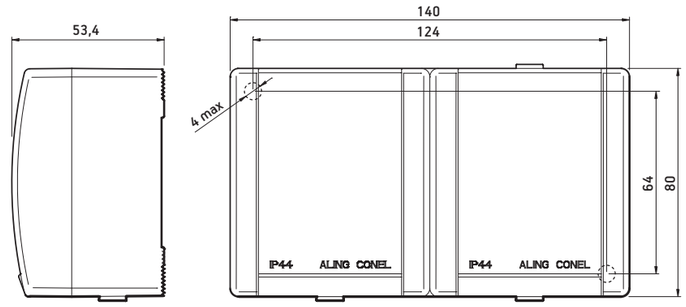

Priključnica dvostruka
Double socket outlet

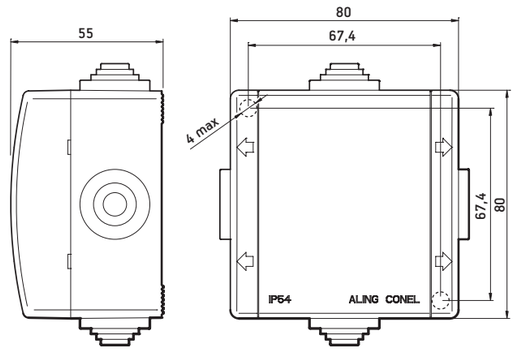

Razvodna kutija
Junction box

VISOKA OTPORNOST NA UDAR
SA VISOKIM ESTETSKIM VREDNOSTIMA

HIGH IMPACT RESISTANCE
WITH HIGH AESTHETIC VALUES

ARMOR LINE je metalni program napravljen da bude dopadljiv, robustan i da obezbedi izradu instalacija sa stepenom zaštite IP 55 prema IEC 60529.

Kompletno metalno kućište predstavlja pravi oklop postavljen da zaštiti od slučajnog udara i vandalskog napada sa stepenom zaštite IK07 prema IEC 62262.

ARMOR LINE is a metal line designed to be pretty, robust and provide installation building with protection degree IP 55 according to IEC 60529.

All metal housing is a armoring installed to protect from random mechanical shock and vandalic stroke with protection degree IK07 in accordance with IEC 62262.

ALING-CONEL

ARMOR line

TEHNIČKE PREDNOSTI
TECHNICAL ADVANTAGES

Sklopke na zid postavljamo jednostavnim pričvršćenjem kutije sa dva vijka prečnika najbolje 3,5 - 4 mm (mogu se koristiti bilo koji vijci u zavisnosti od podloge), standardnim provlačenjem kabla kroz uvodnicu i priključenjem provodnika. Sklopku postavimo na oslonce u kutiji i blok pričvrstimo pripadajućim vijcima. Da bi se obezbedio stepen zaštite IP 54 prilikom postavljanja tela sklopke i bloka vodimo računa o tome koju stranu okrenuti prema gore.

We install the wall mounted switches by simple fixing of the box by two screws of preferable dia. 3,5-4 mm (any screws may be used depending on base), by standard cable pulling through the cable bushing and conductor connecting. We set up the switch onto the supports in the box and we fasten the block by relevant screws. When setting up the switch body and the block we take care which side to turn upwards in order to provide IP 54 level of protection.

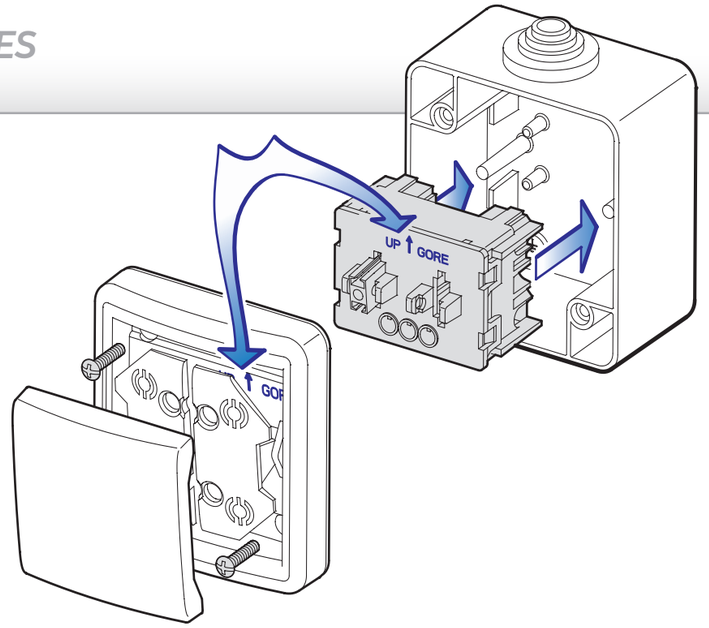

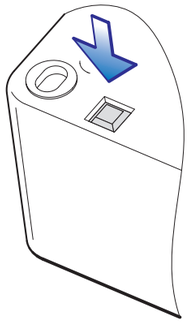

Ukoliko je kućište potrebno snabdeti otvorima za oticanje kondenzovane vlage ili vode koja je prodrla u unutrašnjost, dovoljno je snažnim udarcem izbiti kvadratni deo na oslabljenom dnu kutije.

If the housing is to be provided with holes for discharging of condensed moisture or water penetrated inside, it is sufficient to punch strongly to the weakened points on box bottom.

Posebnom izvedbom zaptivnih elemenata obezbeđuje se zaštita od prodora vode i prašine na spojevima kutije i bloka (1), oko veze tastera i tipkala za preklapanje (2) i oko signalne tinjalice (3), čime se postiže visok IP stepen zaštite.

With special design of sealing gland protection from water and dust is provided on box and block connection (1), around button and rocker connection (2) and pilot light (3). This is design for high IP level of protection.

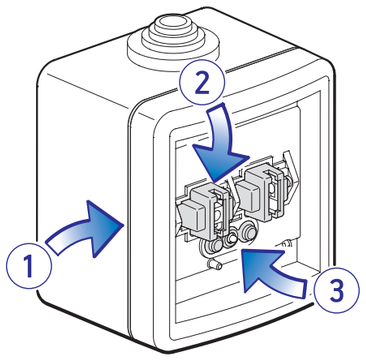

ARMOR line

BOJE PREDNJIH ELEMENATA
FRONT ELEMENTS COLORS

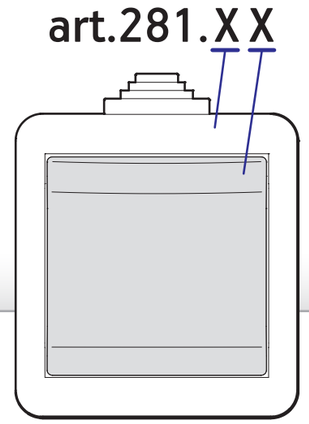

Površinska zaštita metala izvedena je visokokvalitetnim premazom otpornim na oštećenja koji se izrađuje u dve boje.

Označavanje proizvoda izvedeno je u skladu sa korišćenim bojama:

prva cifra - šifra boje kućišta

druga cifra - šifra boje tastera sklopke ili poklopca priključnice

Metal surface protection is derived with high quality coat resistant to damaging which can be made in two colors.

Product marking is given by two-digit code of product describing the particular elements:

first digit *- code of housing colour*

second digit *- code of switch button colour or socket cover*

x = 1

Siva

Grey

RAL 7035

x = A

Antracit

Anthracite

RAL 3004

ARMOR line

SKLOPKE
SWITCHES

- Metalno kućište
- Stepen zaštite **IP55/IK08**
- Usaglašeno sa IEC 60669-1,
- Ugradnja na zid pomoću vijaka prečnika do 4 mm

- *Metal housing*
- *Protection level **IP55/IK08***
- *Complied with IEC 60669-1,*
- *Wall mounting by screws dia. to 4 mm*

281.1A

Sklopka jednopolna
10AX/250V~ **IP55/IK08**

Single-pole switch
*10AX/250V~ **IP55/IK08***

285.1A

Taster sklopka za svetlo
10A/250V~ **IP55/IK08**

Light push-button switch
*10A/250V~ **IP55/IK08***

282.1A

Sklopka serijska
10AX/250V~ **IP55/IK08**

Serial switch
*10AX/250V~ **IP55/IK08***

285I.1A

Taster sklopka za svetlo
sa indikacijom
10A/250V~**IP55/IK08**

Light push-button switch
with indication
*10A/250V~**IP55/IK08***

- Indikacija svetli kada je sklopka isključena
- *Indication is on when the switch is off*

283.1A

Sklopka naizmenična
10AX/250V~**IP55/IK08**

Two-way switch
*10AX/250V~**IP55/IK08***

286.1A

Taster sklopka za zvono
10A/250V~**IP55/IK08**

Bell push-button switch
*10A/250V~**IP55/IK08***

284.1A

Sklopka ukrsna
10AX/250V~**IP55/IK08**

Intermediate switch
*10AX/250V~**IP55/IK08***

286I.1A

Taster sklopka za zvono
sa indikacijom
10A/250V~**IP55/IK08**

Bell push-button switch
with indication
*10A/250V~**IP55/IK08***

- Indikacija svetli kada je sklopka isključena
- *Indication is on when the switch is off*

287.1A

Taster sklopka
za roletne
10A/250V~**IP55/IK08**

Rolling shutter
push-button switch
*10A/250V~**IP55/IK08***

- Dve taster sklopke za direktno pokretanje elektromotora za dizanje i spuštanje roletni,
- Blokada mogućnosti uključenja kretanja istovremeno u oba smera

- *Two push-button switches for direct activation of rolling shutters lifting and lowering electric motor*
- *Locking of movement switching-in possibilities simultaneously in both directions*

art

Sklopka dvopolna
10AX/250V~

Double-pole
switch 10AX/250V~

2811.1A

Sklopka jednopolna
sa indikacijom
10AX/250V~**IP55/IK08**

Single-pole switch
with indication
*10AX/250V~**IP55/IK08***

- Indikacija svetli kada je sklopka isključena
- *Indication is on when the switch is off*

2841.1A

Sklopka ukrsna
sa indikacijom
10AX/250V~**IP55/IK08**

Intermediate switch
with indication
*10AX/250V~**IP55/IK08***

- Indikacija svetli kada je strujno kolo otvoreno
- *Indication is on when the circut is open*

2821.1A

Sklopka serijska
sa indikacijom
10AX/250V~**IP55/IK08**

Serial switch
with indication
*10AX/250V~ **IP55/IK08***

- Indikacija svetli kada je sklopka isključena
- *Indication is on when the switch is off*

289.1A

Sklopka jednopolna
sa indikacijom
16AX/250V~**IP55/IK08**

Single-pole switch
with indication
*16AX/250V~ **IP55/IK08***

- Indikacija svetli kada je sklopka isključena
- *Indication is on when the switch is off*

2831.1A

Sklopka naizmenična
sa indikacijom
10AX/250V~**IP55/IK08**

Two-way switch
with indication
*10AX/250V~ **IP55/IK08***

- Indikacija svetli kada je strujno kolo otvoreno
- *Indication is on when the circut is open*

2891.1A

Sklopka jednopolna
sa indikacijom
16AX/250V~ **IP55/IK08**

Single-pole switch
with indication
*16AX/250V~ **IP55/IK08***

- Indikacija svetli kada je sklopka uključena
- *Indication is on when the switch is on*

ARMOR line

PRIKLJUČNICE
SOCKET OUTLETS

- Metalno kućište
- Stepen zaštite **IP55/IK08**
- Usaglašeno sa IEC 60884-1,
- Ugradnja na zid pomoću vijaka prečnika do 4 mm

- *Metal housing*
- *Protection level **IP55/IK08***
- *Complied with IEC 60884-1,*
- *Wall mounting by screws dia. to 4 mm*

271.1A

Priključnica dvopolna 16A/250V~ **IP55/IK08** sa porcelanskim jezgrom

*Double-pole socket outlet 16A/250V~ **IP55/IK08** with porcelain insert*

2711.1A

Priključnica dvopolna 16A/250V~ **IP55/IK08** sa polikarbonatskim jezgrom

*Double-pole socket outlet 16A/250V~ **IP55/IK08** with polycarbonate insert*

2751.1A

Priključnica dvopolna 16A/250V~ **IP55/IK08** sa polikarbonatskim jezgrom
Francuski standard

*Double-pole socket outlet 16A/250V~ **IP55/IK08** with polycarbonate insert*
French standard

- Usaglašeno sa NF C 61-314
- *Complied with NF C 61-314*

273.1A

Priključnica tropolna 16A/440V~ **IP55/IK08** sa porcelanskim jezgrom

*Tripolar socket outlet 16A/440V~ **IP55/IK08** with porcelain insert*

2731.1A

Priključnica tropolna 16A/440V~ **IP55/IK08** sa polikarbonatskim jezgrom

*Tripolar socket outlet 16A/440V~ **IP55/IK08** with polycarbonate insert*

- Metalno kućište
- Stepen zaštite **IP55/IK08**
- Usaglašeno sa IEC 60670-1,
- Ugradnja na zid pomoću vijaka prečnika do 4 mm
- Uvodnice za kablove do ø14 mm

- *Metal housing*
- *Protection level **IP55/IK08***
- *Complied with IEC 60670-1,*
- *Wall mounting by screws dia. to 4 mm*
- *Cable bushings to ø14 mm*

ARMOR line

RAZVODNE KUTIJE
JUNCTION BOXES

292.1

Kutija razvodna sa 4 uvoda za na zid 80x70 500V **IP55**

*Wall mounted junction box with 4 cable glands 80x70 500V **IP55***

293.1

Kutija razvodna sa 6 uvoda za na zid 80x80 500V **IP55**

*Wall mounted junction box with 6 cable glands 80x80 500V **IP55***

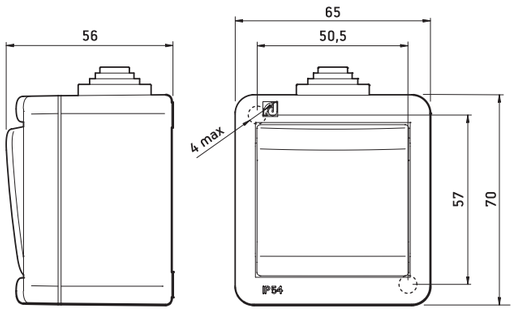

Sklopke
Switches

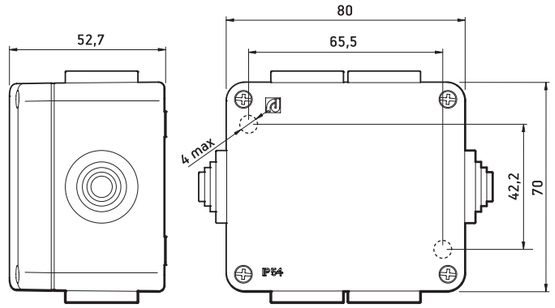

Razvodna kutija
Junction box

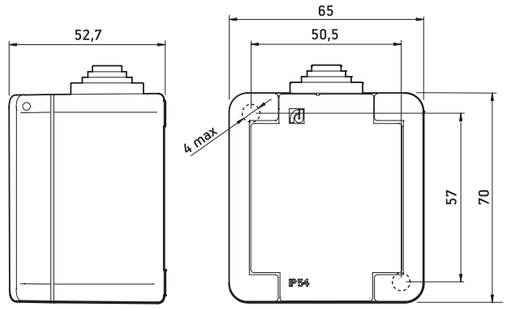

Priključnice dvopolne
Double-pole socket outlets

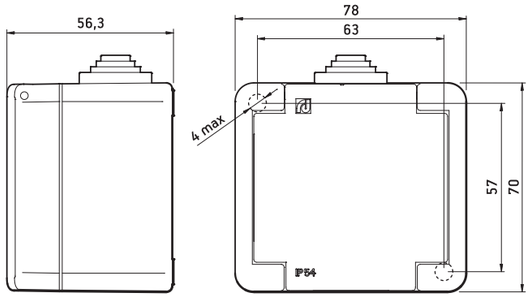

Priključnica tropolna
Tripolar socket outlet

ARMOR line

ŠEME VEZIVANJA
WIRING DIAGRAMS

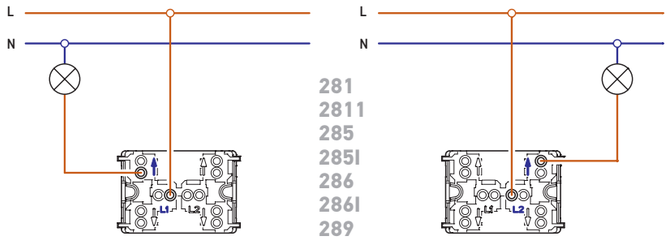

281
2811
285
285I
286
286I
289

Jednopolna sklopka ima dve izvedbe sklapanja (leva i desna) i u skladu s tim se povezuju priključni provodnici.

Single-pole switch is supplied in two wiring executions (left and right) and the conductors are connected accordingly.

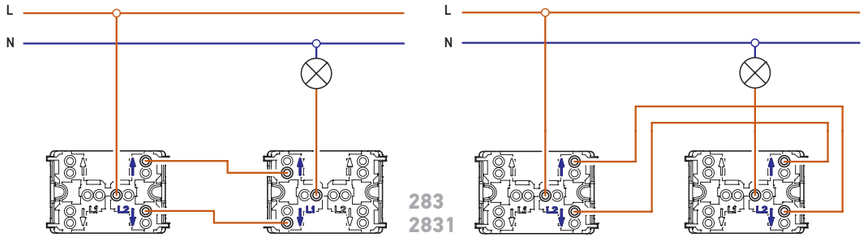

283
2831

Naizmenične sklopke se takođe izrađuju u dve izvedbe sklapanja (leva i desna).

Two-way switches are also supplied in two wiring executions (left and right).

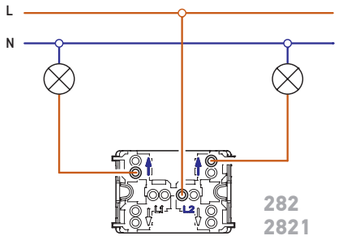

282
2821

Vezivanje serijske sklopke

Wiring of serial switch

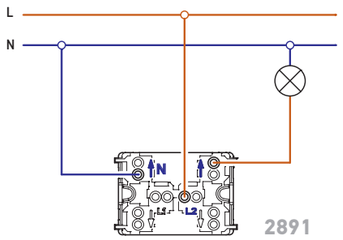

2891

Jednopolne indikatorske sklopke (indikacija svetli kada je sklopka uključena) za povezivanje zahtevaju nulti provodnik.

Single-pole indication switches (indication is on when the switch is on) require neutral conductor to be wired.

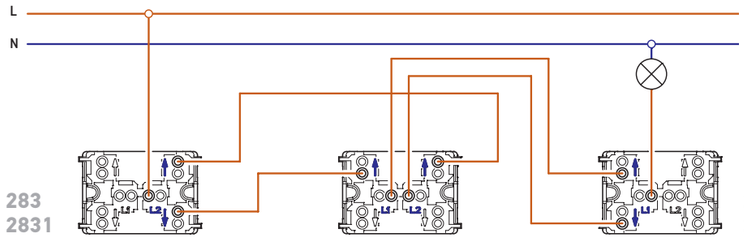

283
2831

284
2841

Ukrsnu sklopku povezujemo u kombinaciji sa naizmeničnim sklopkama. Može se povezati neograničen broj ukrsnih sklopki u kombinaciji sa dve naizmenične.

Intermediate switch is wired in combination with two-way switches. The unlimited number of intermediate switches may be wired in combination with two two-way switches.

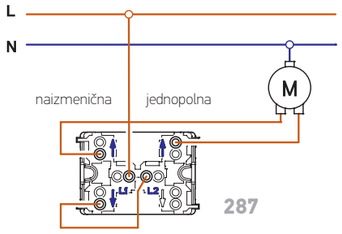

287

Taster sklopke za roletne povezujemo prema šemi koja obezbeđuje da elektromotor za pokretanje ne može istovremeno dobiti napajanje za kretanje dole i gore. Granični prekidači za zaustavljanje u gornjem ili donjem položaju su obavezni radi zaštite mehanizma.

Rolling shutter push-button switches are wired according to wiring diagram which secures that the electric motor for their movement is not simultaneously power supplied for up and down movement. The limit switches for their stopping in upper and lower positions are a MUST for protecting the mechanism.

VISOK STEPEN IP ZAŠTITE
HIGH IP PROTECTION LEVEL

Elektroinstalacioni OG program stepena zaštite **IP54** i **IP55**

*Electrical installation program with protection level **IP54** and **IP55***

ALING-CONEL

ALING OG

SKLOPKE
SWITCHES

- Stepen zaštite **IP55**
- Usaglašeno sa IEC 60669-1,
- Ugradnja na zid pomoću vijaka prečnika do 4,5 mm

- *Protection level **IP55***
- *Complied with IEC 60669-1,*
- *Wall mounting by screws dia. to 4,5 mm*

210

Sklopka jednopolna
10AX/250V~ **IP55**

Single-pole switch
*10AX/250V~**IP55***

217

Taster sklopka za svetlo
10A/250V~**IP55**

Light push-button switch
*10A/250V~ **IP55***

212

Sklopka serijska
10AX/250V~ **IP55**

Serial switch
*10AX/250V~ **IP55***

220

Taster sklopka za zvono
10A/250V~ **IP55**

Bell push-button switch
*10A/250V~ **IP55***

214

Sklopka naizmenična
10AX/250V~ **IP55**

Two-way switch
*10AX/250V~**IP55***

225

Sklopka jednopolna
16AX/250V~ **IP55**

Single-pole switch
*16AX/250V~ **IP55***

218

Sklopka ukrsna
10AX/250V~ **IP55**

Intermediate switch
*10AX/250V~ **IP55***

- Stepen zaštite **IP54**
- Usaglašeno sa IEC 60884-1,
- Ugradnja na zid pomoću vijaka prečnika do 4,5 mm

- *Protection level **IP54***
- *Complied with IEC 60884-1,*
- *Wall mounting by screws dia. to 4 ,5mm*

ALING OG

PRIKLJUČNICE
SOCKET OUTLETS

201

Priključnica
dvopolna 16A/250V~
IP54 sa porcelanskim
jezgrom

Double-pole socket
*outlet 16A/250V~ **IP54***
with porcelain insert

203

Priključnica
tropolna 16A/440V~
IP54 sa porcelanskim
jezgrom

Tripolar socket
outlet 16A/440V~
***IP54** with porcelain*
insert

ALING OG

RAZVODNE KUTIJE
JUNCTION BOXES

- Stepen zaštite **IP 55**
- Usaglašeno sa IEC 60670-1,
- Ugradnja na zid pomoću vijaka prečnika do 4,5 mm
- Uvodnice za kablove do ø14 mm

- *Protection level **IP 55***
- *Complied with IEC 60670-1,*
- *Wall mounting by screws dia. to 4,5 mm*
- *Cable bushings to ø14 mm*

221

Kutija razvodna
sa 4 uvoda za na zid
76x76 500V **IP55**

Wall mounted junction box
with 4 cable glands
76x76 500V **IP55**

223

Kutija razvodna
sa 6 uvoda za na zid
76x76 500V **IP55**

Wall mounted junction box
with 6 cable glands
76x76 500V **IP55**

2211

Kutija razvodna
bez uvoda za na zid
76x76 500V **IP55**

Wall mounted junction box
without cable glands
76x76 500V **IP55**

PRIKLJUČNI PRIBOR

CONNECTING ACCESSORIES

ALING-CONEL u svom asortimanu priključnog pribora nudi široku paletu utikača, setova i prenosnih priključnica proizvedenih savremenim tehnološkim postupcima, uz usaglašenost sa najnovijim zakonskim normama i regulativama

ALING-CONEL in its range of connecting accessories offers a wide range of plugs, sets and portable socket outlets produced with modern technological processes, in compliance with the latest legal standards and regulations

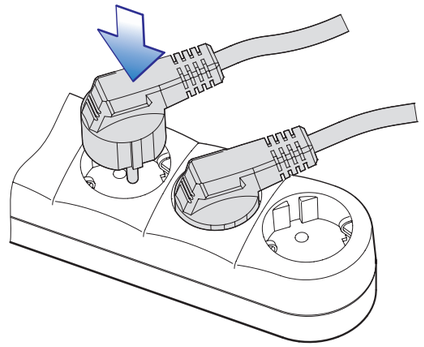

Priključnice su izvedene pod određenim uglom, tako da je omogućeno umetanje L izvedbe utikača u susednu priključnicu bez smetnje.

Sockets outlets a made with some angle, so as inserting L-type plugs into nearby socket is enabled without disturbance.

Postolje na sebi ima otvore pomoću kojih se prenosna priključnica pomoću 2 vijka može montirati na podlogu:

The base is provided with holes for surface mounting by 2 screws:

Horizontalno ...

Horizontally ...

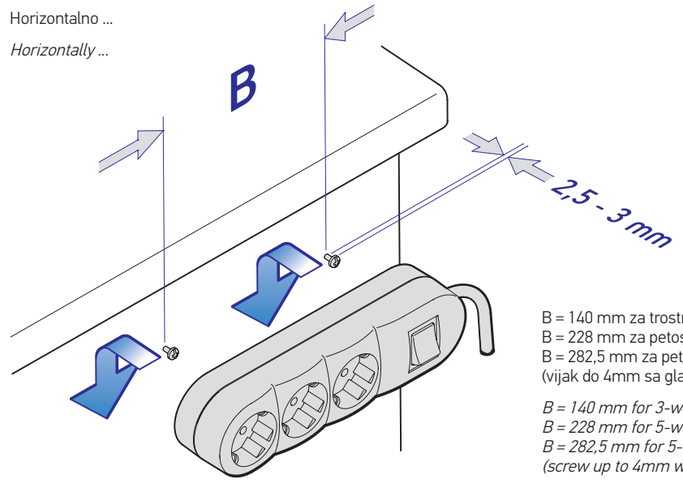

B = 140 mm za trostruke,
B = 228 mm za petostruke,
B = 282,5 mm za petostruke sa zaštitom
(vijak do 4mm sa glavom do 7,5 mm)

B = 140 mm for 3-way sockets,
B = 228 mm for 5-way sockets,
B = 282,5 mm for 5-way sockets with protection
(screw up to 4mm with head up to 7,5 mm)

ili vertikalno na vertikalnu površinu radnog stola, zid, ...

or vertically onto vertical worktable surface, wall, ...

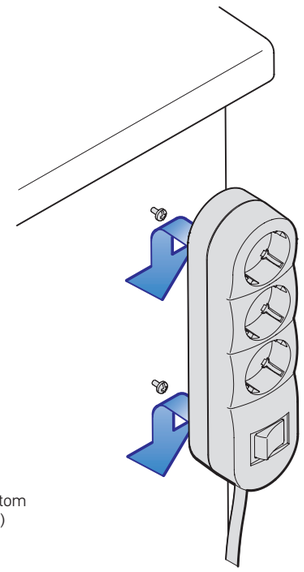

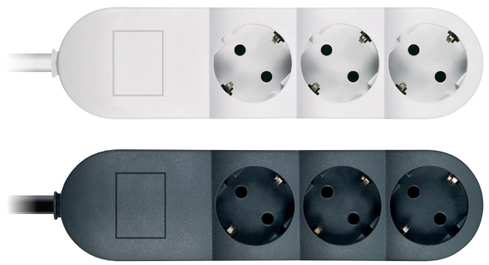

4431.x
- sa kablom dužine 1,5m
- *with 1,5m cord*

4433.x
- sa kablom dužine 3m
- *with 3m cord*

4435.x
- sa kablom dužine 5m
- *with 5m cord*

4436.x
- sa kablom dužine 10m
- *with 10m cord*

Priključnica prenosna nerastavna trostruka bez sklopke, max 3600W, 3x16A 250V~

Triple portable socket outlet unwireable without switch, max 3600W, 3x16A 250V~

- Usaglašeno sa IEC 60884-1,
- Priključni kabl PP/J-Y (H05VV-F) 3x1,5mm^2,
- Zaštita od dodira kontakta,
- Gabaritne dimenzije 219 x 58 x 48 mm

- *Complied with IEC 60884-1,*
- *Connection cord H05VV-F 3x1,5mm^2,*
- *Touch protection,*
- *Overall dimensions 219 x 58 x 48 mm*

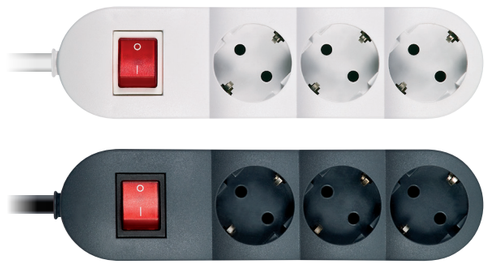

44301.x
- sa kablom dužine 1,5m
- *with 1,5m cord*

44303.x
- sa kablom dužine 3m
- *with 3m cord*

44305.x
- sa kablom dužine 5m
- *with 5m cord*

44306.x
- sa kablom dužine 10m
- *with 10m cord*

Priključnica prenosna nerastavna trostruka sa dvopolnom indikatorskom sklopkom, max 3600W, 3x16A 250V~

Triple portable socket outlet unwireable with bipolar indication switch, max 3600W, 3x16A 250V~

- Usaglašeno sa IEC 60884-1,
- Priključni kabl PP/J-Y (H05VV-F) 3x1,5mm^2,
- Zaštita od dodira kontakta,
- Gabaritne dimenzije 219 x 58 x 48 mm

- *Complied with IEC 60884-1,*
- *Connection cord H05VV-F 3x1,5mm^2,*
- *Touch protection,*
- *Overall dimensions 219 x 58 x 48 mm*

x = 0 Bela *White*

x = A Grafit *Graphite*

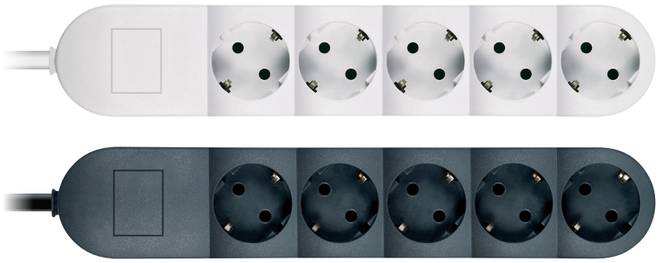

4451.x
- sa kablom dužine 1,5m
- *with 1,5m cord*

4453.x
- sa kablom dužine 3m
- *with 3m cord*

4455.x
- sa kablom dužine 5m
- *with 5m cord*

4456.x
- sa kablom dužine 10m
- *with 10m cord*

Priključnica prenosna nerastavna petostruka bez sklopke, max 3600W, 5x16A 250V~

Fivefold portable socket outlet unwireable without switch, max 3600W, 5x16A 250V~

- Usaglašeno sa IEC 60884-1,
- Priključni kabl PP/J-Y (H05VV-F) 3x1,5mm^2,
- Zaštita od dodira kontakta,
- Gabaritne dimenzije 307 x 58 x 48 mm

- *Complied with IEC 60884-1,*
- *Connection cord H05VV-F 3x1,5mm^2,*
- *Touch protection,*
- *Overall dimensions 307 x 58 x 48 mm*

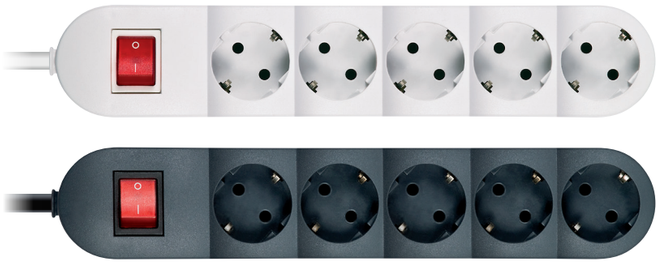

44501.x
- sa kablom dužine 1,5m
- *with 1,5m cord*

44503.x
- sa kablom dužine 3m
- *with 3m cord*

44505.x
- sa kablom dužine 5m
- *with 5m cord*

44506.x
- sa kablom dužine 10m
- *with 10m cord*

Priključnica prenosna nerastavna petostruka, sa dvopolnom indikatorskom sklopkom, max 3600W, 5x16A 250V~

Fivefold portable socket outlet unwireable, with double-pole indication switch, max 3600W, 5x16A 250V~

- Usaglašeno sa IEC 60884-1,
- Priključni kabl PP/J-Y (H05VV-F) 3x1,5mm^2,
- Zaštita od dodira kontakta,
- Gabaritne dimenzije 307 x 58 x 48 mm

- *Complied with IEC 60884-1,*
- *Connection cord H05VV-F 3x1,5mm^2,*
- *Touch protection,*
- *Overall dimensions 307 x 58 x 48 mm*

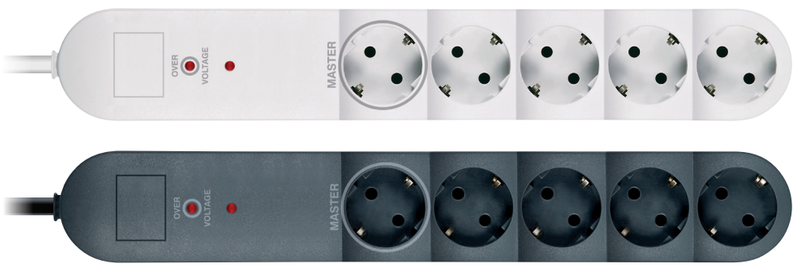

4461.x
- sa prenaponskom zaštitom klase III, Up<1,5kV
- *with surge protection class III, Up<1,5kV*

4491.x
- sa prenaponskom zaštitom klase III, Up<1,5kV i 1+4 MASTER-SLAVE (snaga uključenja SLAVE priključnice min 15W)
- *with surge protection class III, Up<1,5kV and 1+4 MASTER-SLAVE (switching treshold min 15W)*

Priključnica prenosna nerastavna petostruka, sa prenaponskom zaštitom, bez sklopke, max 3600W, 5x16A 250V~

Fivefold portable socket outlet unwireable, with surge protection, without switch, max 3600W, 5x16A 250V~

- Usaglašeno sa IEC 60884-1, IEC 61643-1,
- Priključni kabl PP/J-Y (H05VV-F) 3x1,5mm^2 dužine 1,5m (3m i 5m po zahtevu),
- Zaštita od dodira kontakta,
- Gabaritne dimenzije 376 x 58 x 48 mm

- *Complied with IEC 60884-1, IEC 61643-1,*
- *Connection cord H05VV-F 3x1,5mm^2 length 1,5m (3m, 5m on special request)*
- *Touch protection,*
- *Overall dimensions 376 x 58 x 48 mm*

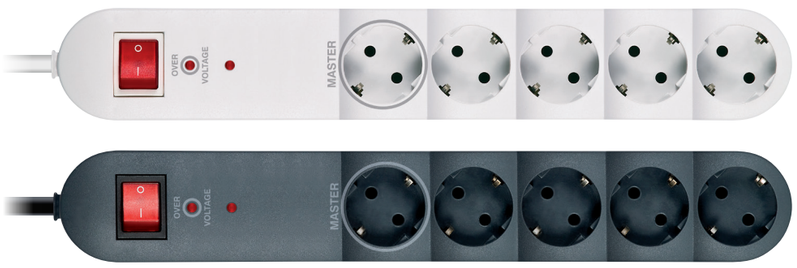

44601.x
- sa prenaponskom zaštitom klase III, Up<1,5kV
- *with surge protection class III, Up<1,5kV*

44701.x
- sa prenaponskom zaštitom klase III, Up<1,5kV i RFI/EMI filterom
- *with surge protection class III, Up<1,5kV, RFI/EMI filter*

44801.x
- sa prenaponskom zaštitom klase III, Up<1,5kV, RFI/EMI filterom i prenaponskim filterom za telefon/modem/fax liniju
- *with surge protection class III, Up<1,5kV, RFI/EMI filter and surge filter for phone/modem/fax line*

44901.x
- sa prenaponskom zaštitom klase III, Up<1,5kV i 1+4 MASTER-SLAVE (snaga uključenja SLAVE priključnice min 15W)
- *with surge protection class III, Up<1,5kV and 1+4 MASTER-SLAVE (switching treshold min 15W)*

Priključnica prenosna nerastavna petostruka, sa prenaponskom zaštitom, sa dvopolnom indikatorskom sklopkom, max 3600W, 5x16A 250V~

Fivefold portable socket outlet unwireable, with surge protection, with double-pole indication switch, max 3600W, 5x16A 250V~

- Usaglašeno sa IEC 60884-1, IEC 61643-1,
- Priključni kabl PP/J-Y (H05VV-F) 3x1,5mm^2 dužine 1,5m (3m i 5m po zahtevu),
- Zaštita od dodira kontakta,
- Gabaritne dimenzije 376 x 58 x 48 mm

- *Complied with IEC 60884-1, IEC 61643-1,*
- *Connection cord H05VV-F 3x1,5mm^2 length 1,5m (3m, 5m on special request)*
- *Touch protection,*
- *Overall dimensions 376 x 58 x 48 mm*

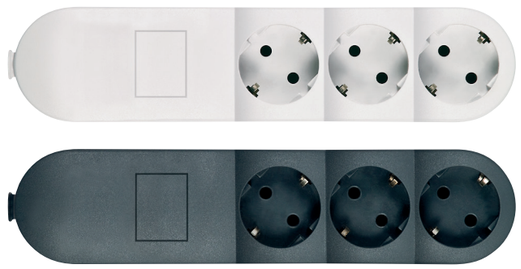

443.x

Priključnica prenosna trostruka bez kabla, max 3600W, 3x16A 250V~

Triple portable socket outlet without cord, max 3600W, 3x16A 250V~

- Usaglašeno sa IEC 60884-1,
- Zaštita od dodira kontakta,
- Gabaritne dimenzije 249 x 58 x 48 mm

- *Complied with IEC 60884-1,*
- *Touch protection,*
- *Overall dimensions 249 x 58 x 48 mm*

4403.x

Priključnica prenosna trostruka bez kabla, sa dvopolnom indikatorskom sklopkom, max 3600W, 3x16A 250V~

Triple portable socket outlet without cord, with double-pole indication switch, max 3600W, 3x16A 250V~

- Usaglašeno sa IEC 60884-1,
- Zaštita od dodira kontakta,
- Gabaritne dimenzije 249 x 58 x 48 mm

- *Complied with IEC 60884-1,*
- *Touch protection,*
- *Overall dimensions 249 x 58 x 48 mm*

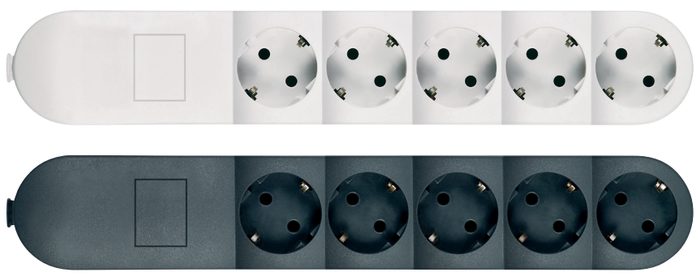

445.x

Priključnica prenosna petostruka bez kabla, max 3600W, 5x16A 250V~

Fivefold portable socket outlet without cord, max 3600W, 5x16A 250V~

- Usaglašeno sa IEC 60884-1,
- Zaštita od dodira kontakta,
- Gabaritne dimenzije 339 x 58 x 48 mm

- *Complied with IEC 60884-1,*
- *Touch protection,*
- *Overall dimensions 339 x 58 x 48 mm*

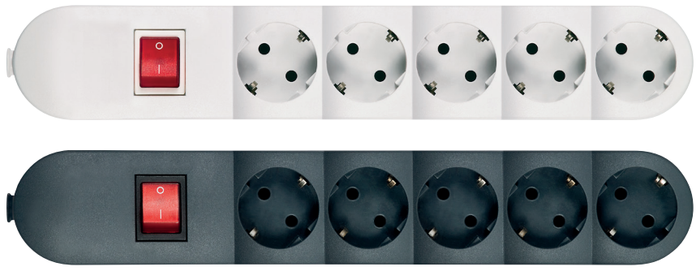

4405.x

Priključnica prenosna petostruka bez kabla, sa dvopolnom indikatorskom sklopkom, max 3600W, 5x16A 250V~

Fivefold portable socket outlet without cord, with double-pole indication switch, max 3600W, 5x16A 250V~

- Usaglašeno sa IEC 60884-1,
- Zaštita od dodira kontakta,
- Gabaritne dimenzije 339 x 58 x 48 mm

- *Complied with IEC 60884-1,*
- *Touch protection,*
- *Overall dimensions 339 x 58 x 48 mm*

PRIKLJUČNI PRIBOR
CONNECTING ACCESSORIES

x = 0 Bela *White*

x = A Grafit *Graphite*

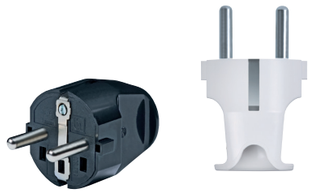

301.13

301.0

Utikač dvopolni
sa kontaktom za uzemljenje
16A/250V~

Double-pole plug
with earthing contact
16A 250V~

- Usaglašeno sa IEC 60884-1,
- Mogućnost ugradnje kabla prečnika do 11 mm

- *Complied with IEC 60884-1,*
- *The possibility of installing cable up to 11 mm*

302.13

302.0

Utikač dvopolni
bez kontakta za uzemljenje
2,5A/250V~ **EURO**

Double-pole plug
without earthing contact
2,5A 250V~ ***EURO***

- Usaglašeno sa IEC 60884-1,
- Mogućnost ugradnje pljosnatog kabla do 2 x 0,75 mm²

- *Complied with IEC 60884-1,*
- *The possibility of installing flat cable up to 2 x 0,75 mm*

303.13

303.0

Utikač tropolni
sa kontaktom za uzemljenje
L-izvedbe 16A/440V~

Tripolar plug
with earthing contact
L-type 16A 440V~

- Mogućnost ugradnje kabla prečnika do 13 mm
- Izrada od materijala otpornog na udar

- *The possibility of installing cable up to 13 mm*
- *Made from stroke resistant material*

307.13

307.0

Utikač dvopolni
sa kontaktom za uzemljenje
16A/250V~

Double-pole plug
with earthing contact
16A 250V~

- Usaglašeno sa IEC 60884-1,
- Mogućnost ugradnje kabla prečnika do 11 mm

- *Complied with IEC 60884-1,*
- *The possibility of installing cable up to 11 mm*

308.13

308.0

Utikač dvopolni
sa kontaktom za uzemljenje
L-izvedbe 16A/250V~

Double-pole plug
with earthing contact
L-type 16A 250V~

- Usaglašeno sa IEC 60884-1,
- Mogućnost ugradnje kabla prečnika do 11 mm

- *Complied with IEC 60884-1,*
- *The possibility of installing cable up to 11 mm*

320.T

320.13

320.0

Utikač dvopolni
kombinovan
sa 3 priključnice
sa kontaktom
za uzemljenje
(T-razvodnik)
16A 250V~

Double-pole plug
combined with
3 sockets with
earthing contact
(T-adaptor)
16A 250V~

- Usaglašeno sa IEC 60884-1,
- Max opterećenje 3600W

- *Complied with IEC 60884-1,*
- *Max load 3600W*

216.0

Sklopka jednopolna
pregibna međugajtanska
16AX 250V~

Single-pole intercord
rocker switch 16AX 250V~

- Usaglašeno sa IEC 60669-1,
- Mogućnost ugradnje kabla prečnika do 7 mm

- *Complied with IEC 60669-1,*
- *The possibility of installing cable up to 7 mm*

216.13

306.13

306.0

Utikač dvopolni masivni
sa kontaktom za uzemljenje
16A/250V~ **STANDARD**

Double-pole massive plug with
earthing contact
16A 250V~ ***STANDARD***

- Usaglašeno sa IEC 60884-1,
- Mogućnost ugradnje kabla prečnika do 11 mm
- Izrada od materijala otpornog na nagnječenja

- *Complied with IEC 60884-1,*
- *The possibility of installing cable up to 11 mm*
- *Made from contusion resistant material*

305.13

305.0

Utikač dvopolni masivni
sa kontaktom za uzemljenje
16A/250V~ **MEDIUM**

Double-pole massive plug with
earthing contact
16A 250V~ ***MEDIUM***

- Usaglašeno sa IEC 60884-1,
- Mogućnost ugradnje kabla prečnika do 11 mm
- Izrada od materijala otpornog na nagnječenja

- *Complied with IEC 60884-1,*
- *The possibility of installing cable up to 11 mm*
- *Made from contusion resistant material*

304.13

3004.13

304.0

Utikač dvopolni masivni
sa kontaktom za uzemljenje
16A/250V~ **CONEL**

Double-pole massive plug with
earthing contact
16A 250V~ ***CONEL***

- Usaglašeno sa IEC 60884-1,
- Mogućnost ugradnje kabla prečnika do 11 mm
- Izrada od materijala otpornog na nagnječenja

- *Complied with IEC 60884-1,*
- *The possibility of installing cable up to 11 mm*
- *Made from contusion resistant material*

406.13

4006.13

406.0

Priključnica prenosna dvopolna
sa kontaktom za uzemljenje
kuplung 16A/250V~

Double-pole portable socket
outlet with earthing contact
16A 250V~

- Usaglašeno sa IEC 60884-1,
- Mogućnost ugradnje kabla prečnika do 11 mm
- Izrada od materijala otpornog na nagnječenja

- *Complied with IEC 60884-1,*
- *The possibility of installing cable up to 11 mm*
- *Made from contusion resistant material*

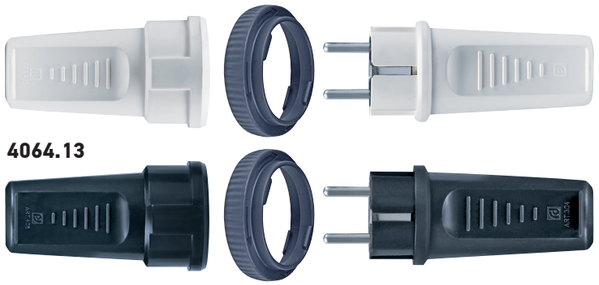

4064.13

4064.0

Set pribora za produžni kabl (406, prsten za vezivanje, 304)
16A 250V~ **CONEL**

Cord extension set (406, connecting ring, 304)
16A 250V~ ***CONEL***

- Usaglašeno sa IEC 60884-1,
- Mogućnost ugradnje kabla prečnika do 11 mm
- Izrada od materijala otpornog na nagnječenja,
- Prsten za vezivanje koji onemogućuje izvlačenje utikača

- *Complied with IEC 60884-1,*
- *The possibility of installing cable up to 11 mm*
- *Made from contusion resistant material*
- *Connecting ring for plug extraction disable*

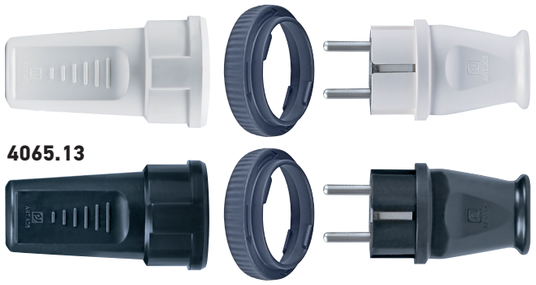

4065.13

4065.0

Set pribora za produžni kabl (406, prsten za vezivanje, 305)
16A 250V~ **MEDIUM**

Cord extension set (406, connecting ring, 305)
16A 250V~ ***MEDIUM***

- Usaglašeno sa IEC 60884-1,
- Mogućnost ugradnje kabla prečnika do 11 mm
- Izrada od materijala otpornog na nagnječenja,
- Prsten za vezivanje koji onemogućuje izvlačenje utikača

- *Complied with IEC 60884-1,*
- *The possibility of installing cable up to 11 mm*
- *Made from contusion resistant material*
- *Connecting ring for plug extraction disable*

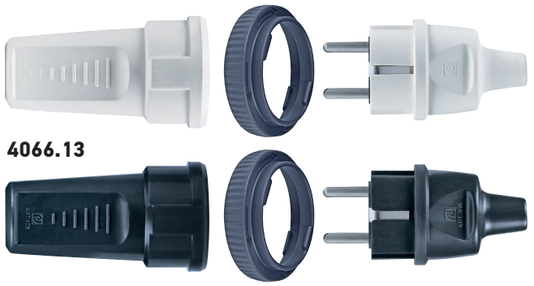

4066.13

4066.0

Set pribora za produžni kabl (406, prsten za vezivanje, 306)
16A 250V~ **STANDARD**

Cord extension set (406, connecting ring, 306)
16A 250V~ ***STANDARD***

- Usaglašeno sa IEC 60884-1,
- Mogućnost ugradnje kabla prečnika do 11 mm
- Izrada od materijala otpornog na nagnječenja,
- Prsten za vezivanje koji onemogućuje izvlačenje utikača

- *Complied with IEC 60884-1,*
- *The possibility of installing cable up to 11 mm*
- *Made from contusion resistant material*
- *Connecting ring for plug extraction disable*

Veoma praktično rešenje za zaštitu utikača od izvlačenja iz prenosne priključnice produžnih kablova koji se često povlače ili premeštaju tokom upotrebe. Zaštita se postiže pomoću prstena koji međusobno vezuje priključnicu i utikač. Veoma jednostavno za montažu i upotrebu.

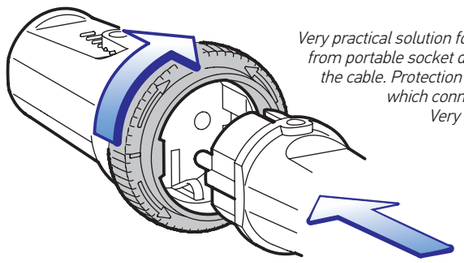

Very practical solution for protection of plug extraction from portable socket during the pulling and mooving the cable. Protection is achieved by connecting ring which connect the socket outlet and plug. Very simple for assemblig and use.

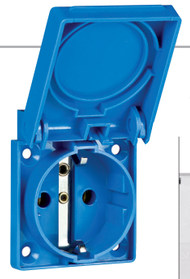

231.66

231.00 **231.11** **231.44**

231.xx

Priključnica dvopolna
IP 54 16A/250V~

Double-pole socket
outlet ***IP 54*** *16A 250V~*

- Usaglašeno sa IEC 60884-1,
- Ugradnja na panel pomoću vijaka

- *Complied with IEC 60884-1,*
- *Panel mounting by screws*

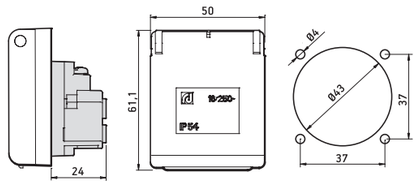

INSTALACIONI PRIBOR

INSTALLATION ACCESSORIES

Široka paleta
instalacionog pribora

Wide range of
installation accessories

ALING-CONEL

9202.11

Kutija razvodna za na zid
izrađena od ABS g/w 650⁰C
100x100x50 **IP66** 500V

Wall mounted junction box
made from ABS g/w 650⁰C
100x100x50 ***IP66*** *500V*

- Usaglašeno sa IEC 60670-1,
- Ugradnja na zid pomoću
  4 vijka prečnika do Ø5 mm
- *Complied with IEC 60670-1,*
- *Wall mounting by*
  4 screws dia. to 5 mm

9212.11

Kutija razvodna za na zid
izrađena od polikarbonata g/w 850⁰C
100x100x50 **IP56** 500V

Wall mounted junction box
made from polycarbonate g/w 850⁰C
100x100x50 ***IP56*** *500V*

92021.11

Kutija razvodna za na zid sa 8 uvodnica Ø20
izrađena od ABS g/w 650⁰C
100x100x50 **IP66** 500V

Wall mounted junction box with 8 cable glands Ø20
made from ABS g/w 650⁰C
100x100x50 ***IP66*** *500V*

- Usaglašeno sa IEC 60670-1,
- Ugradnja na zid pomoću 4 vijka prečnika do Ø5 mm
- Uvodnice za kablove Ø20 mm
- *Complied with IEC 60670-1,*
- *Wall mounting by 4 screws dia. to 5 mm*
- *Cable bushings to Ø20 mm*

9212.1T

Kutija razvodna za na zid sa transparentnim poklopcem
izrađena od polikarbonata g/w 850⁰C
100x100x50 **IP56** 500V

Wall mounted junction box with transparent cover
made from polycarbonate g/w 850⁰C
100x100x50 ***IP56*** *500V*

- Usaglašeno sa IEC 60670-1,
- Ugradnja na zid pomoću
  4 vijka prečnika do Ø5 mm
- *Complied with IEC 60670-1,*
- *Wall mounting by*
  4 screws dia. to 5 mm

9201.11

Kutija razvodna za na zid sa 4 uvoda
izrađena od ABS g/w 650⁰C
Ø65 **IP44** 500V

Wall mounted junction box
with 4 cable glands
made from ABS g/w 650⁰C
Ø65 ***IP44*** *500V*

9211.11

Kutija razvodna za na zid sa 4 uvoda
izrađena od polikarbonata g/w 850⁰C
Ø65 **IP44** 500V

Wall mounted junction box
with 4 cable glands
made from polycarbonate g/w 850⁰C
Ø65 ***IP44*** *500V*

- Usaglašeno sa IEC 60670-1,
- Ugradnja na zid pomoću
  2 vijka prečnika do Ø5 mm
- Uvodnice za kablove Ø20 mm
- *Complied with IEC 60670-1,*
- *Wall mounting by*
  2 screws dia. to 5 mm
- *Cable bushings to Ø20 mm*

931.1

931.0

Uvodnica kablovska PVC
za kablove do Ø20 mm

Cable gland PVC
for cables up to Ø20 mm

- Ugradnja u otvor Ø23 mm
- *Mounting into the hole Ø23 mm*

932.1

932.0

Uvodnica kablovska PVC
za kablove do Ø14 mm
- otvorena

Cable gland PVC - open
for cables up to Ø14 mm

- Ugradnja u otvor Ø20,5 mm
- *Mounting into the hole Ø20,5 mm*

933.1

933.0

Uvodnica kablovska PVC
za kablove do Ø14 mm
- zatvorena

Cable gland PVC - closed
for cables up to Ø14 mm

- Ugradnja u otvor Ø20,5 mm
- *Mounting into the hole Ø20,5 mm*

INSTALACIONI PRIBOR
INSTALLATION ACCESSORIES

9203.11

Kutija razvodna za na zid
izrađena od ABS g/w 650⁰C
150x110x70 **IP66** 500V

Wall mounted junction box
made from ABS g/w 650⁰C
150x110x70 ***IP66*** *500V*

- Usaglašeno sa IEC 60670-1,
- Ugradnja na zid pomoću
  4 vijka prečnika do Ø5 mm
- *Complied with IEC 60670-1,*
- *Wall mounting by*
  4 screws dia. to 5 mm

9213.11

Kutija razvodna za na zid
izrađena od polikarbonata g/w 850⁰C
150x110x70 **IP56** 500V

Wall mounted junction box
made from polycarbonate g/w 850⁰C
150x110x70 ***IP56*** *500V*

92031.11

Kutija razvodna za na zid
sa 10 uvodnica Ø20
izrađena od ABS g/w 650⁰C
150x110x70 **IP66** 500V

Wall mounted junction box
with 10 cable glands Ø20
made from ABS g/w 650⁰C
150x110x70 ***IP66*** *500V*

- Usaglašeno sa IEC 60670-1,
- Ugradnja na zid pomoću 4 vijka prečnika do Ø5 mm
- Uvodnice za kablove Ø20 mm
- *Complied with IEC 60670-1,*
- *Wall mounting by 4 screws dia. to 5 mm*
- *Cable bushings to Ø20 mm*

9213.1T

Kutija razvodna za na zid sa transparentnim poklopcem
izrađena od polikarbonata g/w 850⁰C
150x110x70 **IP56** 500V

Wall mounted junction box with transparent cover
made from polycarbonate g/w 850⁰C
150x110x70 ***IP56*** *500V*

- Usaglašeno sa IEC 60670-1,
- Ugradnja na zid pomoću
  4 vijka prečnika do Ø5 mm
- *Complied with IEC 60670-1,*
- *Wall mounting by*
  4 screws dia. to 5 mm

9204.11

Kutija razvodna za na zid
izrađena od ABS g/w 650⁰C
150x110x120 **IP66** 500V

Wall mounted junction box
made from ABS g/w 650⁰C
150x110x120 ***IP66*** *500V*

- Usaglašeno sa IEC 60670-1,
- Ugradnja na zid pomoću
  4 vijka prečnika do Ø5 mm
- *Complied with IEC 60670-1,*
- *Wall mounting by*
  4 screws dia. to 5 mm

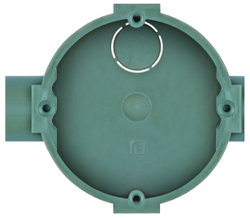

700

Kutija montažna **Ø60x40** nizajuća za rastojanje 71mm

*Mounting box **Ø60x40** for sequencing with 71mm step*

- Usaglašeno sa IEC 60670-1,
- Ugradnja u zid,
- Mogućnost instalacije pomoću stegača ili vijaka
- *Complied with IEC 60670-1,*
- *Flush mounted,*
- *Accessory installation by clamps or screws*

710

Kutija montažna **Ø60x60** nizajuća za rastojanje 71mm

*Mounting box **Ø60x60** for sequencing with 71mm step*

800

Kutija montažna Ø60x40 nizajuća za rastojanje 80mm

Mounting box Ø60x40 for sequencing with 80mm step

- Usaglašeno sa IEC 60670-1,
- Ugradnja u zid,
- Mogućnost instalacije pomoću stegača ili vijaka
- *Complied with IEC 60670-1,*
- *Flush mounted,*
- *Accessory installation by clamps or screws*

900

Kutija razvodna 100x100 poklopac sa vijkom 500V

Junction box 100x100 with screw cover 500V

- Usaglašeno sa IEC 60670-1,
- Ugradnja u zid
- *Complied with IEC 60670-1,*
- *Flush mounted*

804

Kutija montažna Ø70 za tropolne priključnice

Mounting box Ø70 for three pole sockets

- Usaglašeno sa IEC 60670-1,
- Ugradnja u zid,
- Mogućnost instalacije pomoću vijaka
- *Complied with IEC 60670-1,*
- *Flush mounted,*
- *Accessory installation by screws*

901

Adapter za ugradnju na zid 80x80

Adaptor for wall mounting 80x80

- Ugradnja na zid pomoću vijaka,
- Veza sa razvodnim kanalima,
- Mogućnost instalacije pomoću vijaka
- *Wall mounted by screws,*
- *Cable ducts connection,*
- *Accessory installation by screws*

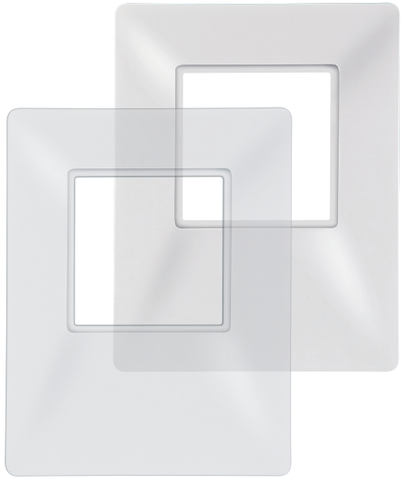

910.0

Zaštitna maska za zid 140x180

Wall protection cover 140x180

- Ugradnja ispod maske
- *Under cover frame mounting*

PP910.0

Pakovanje 5 kom.

Pack of 5 pcs.

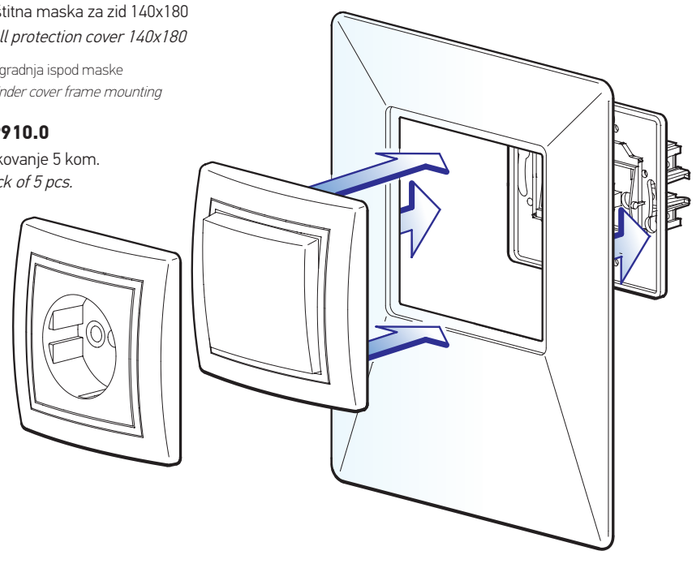

910.T

- Transparentna
- *Transparent*

PP910.T

Pakovanje 5 kom.

Pack of 5 pcs.

SIJALIČNA GRLA
LAMPHOLDERS

Termoplastična sijalična grla E14 i E27 izrađena su od visokokvalitetnih materijala (PBT i PET sa punjenim staklenim vlaknima), imaju veliku termičku otpornost, elastična su i fleksibilna.

Temperaturna izdržljivost je 180^{0}C i 210^0 C, a temperaturni simbol ugraviran je na svakom grlu.

Thermoplastic lampholders E14 and E27 are made of high quality materials(PBT and PET with stuffed glass fibers) and have a high temperature resistance.

Temperature resistance is 180^{0}C and 210^{0}C. Each lampholder has engraved temperature symbol.

ALING-CONEL

TERMOPLASTIČNA BEZVIJČANA GRLA **E14**
*THERMOPLASTIC SCREWLESS LAMPHOLDERS **E14***

x = 0 Bela *White*

x = E Crna *Black*

11011.x

Grlo E14 viseće

Lampholder E14 hanging

- Navoj za nazuvicu M10x1
- Temperaturna otpornost **T180**
- *Threaded M10x1*
- *Temperature resistance **T180***

11012.x

- Temperaturna otpornost **T210**
- *Temperature resistance **T210***

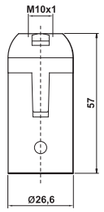

11021.x

Grlo E14 luster

Lampholder E14 chandelier

- Navoj za nazuvicu M10x1
- Temperaturna otpornost **T180**
- *Threaded M10x1*
- *Temperature resistance **T180***

11022.x

- Temperaturna otpornost **T210**
- *Temperature resistance **T210***

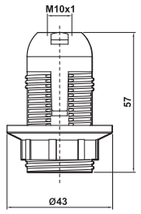

11023.x

Grlo E14 luster sa obodom

Lampholder E14 chandelier with flange

- Navoj za nazuvicu M10x1
- Temperaturna otpornost **T180**
- *Threaded M10x1*
- *Temperature resistance **T180***

11024.x

- Temperaturna otpornost **T210**
- *Temperature resistance **T210***

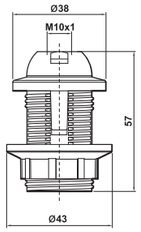

11031.x

Grlo E14 luster kratko

Lampholder E14 chandelier short

- Navoj za nazuvicu M10x1
- Temperaturna otpornost **T180**
- *Threaded M10x1*
- *Temperature resistance **T180***

11032.x

- Temperaturna otpornost **T210**
- *Temperature resistance **T210***

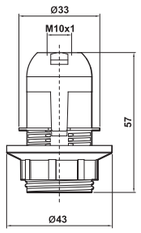

11041.x

Grlo E14 stojeće za vijak

Lampholder E14 standing for screw

- Za vezu sa vijkom
- Temperaturna otpornost **T180**
- *Connection with screw*
- *Temperature resistance **T180***

11042.x

- Temperaturna otpornost **T210**
- *Temperature resistance **T210***

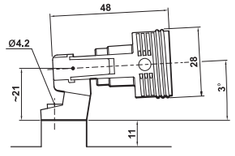

11043.x

Grlo E14 stojeće za utiskivanje

Lampholder E14 standing for indentation

- Za vezu utiskivanjem
- Temperaturna otpornost **T180**
- *Connection with indentation*
- *Temperature resistance **T180***

11044.x

- Temperaturna otpornost **T210**
- *Temperature resistance **T210***

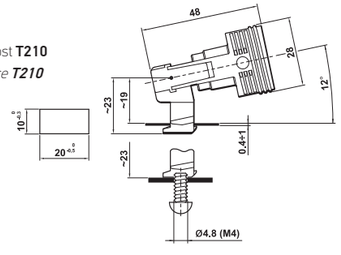

TERMOPLASTIČNA BEZVIJČANA GRLA **E27**
*THERMOPLASTIC SCREWLESS LAMPHOLDERS **E27***

12011.x

Grlo E27 viseće

Lampholder E27 hanging

- Navoj za nazuvicu M10x1
- Temperaturna otpornost **T180**
- *Threaded M10x1*
- *Temperature resistance **T180***

12012.x

- Temperaturna otpornost **T210**
- *Temperature resistance **T210***

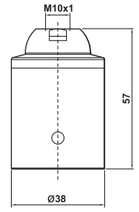

12021.x

Grlo E27 luster

Lampholder E27 chandelier

- Navoj za nazuvicu M10x1
- Temperaturna otpornost **T180**
- *Threaded M10x1*
- *Temperature resistance **T180***

12022.x

- Temperaturna otpornost **T210**
- *Temperature resistance **T210***

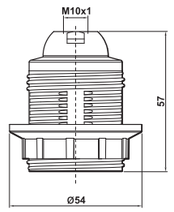

12023.x

Grlo E27 luster sa obodom

Lampholder E27 chandelier with flange

- Navoj za nazuvicu M10x1
- Temperaturna otpornost **T180**
- *Threaded M10x1*
- *Temperature resistance **T180***

12024.x

- Temperaturna otpornost **T210**
- *Temperature resistance **T210***

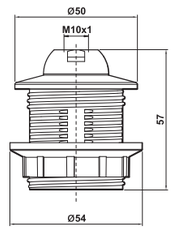

12031.x

Grlo E27 luster kratko

Lampholder E27 chandelier short

- Navoj za nazuvicu M10x1
- Temperaturna otpornost **T180**
- *Threaded M10x1*
- *Temperature resistance **T180***

12032.x

- Temperaturna otpornost **T210**
- *Temperature resistance **T210***

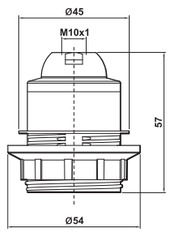

12041.x

Grlo E27 stojeće za vijak

Lampholder E27 standing for screw

- Za vezu sa vijkom
- Temperaturna otpornost **T180**
- *Connection with screw*
- *Temperature resistance **T180***

12042.x

- Temperaturna otpornost **T210**
- *Temperature resistance **T210***

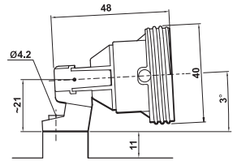

12043.x

Grlo E27 stojeće za utiskivanje

Lampholder E27 standing for indentation

- Za vezu utiskivanjem
- Temperaturna otpornost **T180**
- *Connection with indentation*
- *Temperature resistance **T180***

12044.x

- Temperaturna otpornost **T210**
- *Temperature resistance **T210***

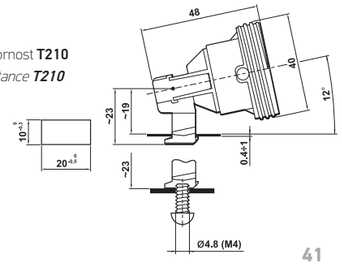

TERMOPLASTIČNA BEZVIJČANA GRLA **E27**
*THERMOPLASTIC SCREWLESS LAMPHOLDERS **E27***

x = 0 Bela *White*

x = E Crna *Black*

12013.x

Grlo E27 zidno - ravno

Lampholder E27 for wall - flat

- Za vezu sa vijkom
- Temperaturna otpornost **T180**
- *Connection with screw*
- *Temperature resistance **T180***

12014.x

- Temperaturna otpornost **T210**
- *Temperature resistance **T210***

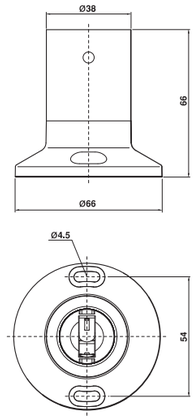

12015.x

Grlo E27 zidno - koso

Lampholder E27 for wall - aslope

- Za vezu sa vijkom
- Temperaturna otpornost **T180**
- *Connection with screw*
- *Temperature resistance **T180***

12016.x

- Temperaturna otpornost **T210**
- *Temperature resistance **T210***

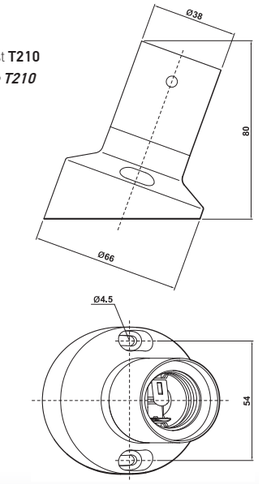

KERAMIČKA GRLA **E27**
*CERAMIC LAMPHOLDERS **E27***

1300

Grlo E27 stojeće

Lampholder E27 standing

- sa metalnim nosačem
- *with metal bracket*

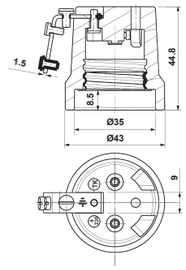

1330

Grlo E27 viseće

Lampholder E27 hanging

- Navoj za nazuvicu M10x1
- *Threaded M10x1*

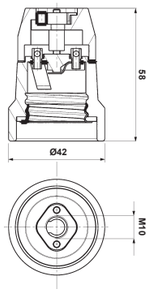

SADRŽAJ KATALOGA
THE CATALOG CONTENT

4 **POWER line**

16 **ARMOR line**

25 **ALING OG**

28 PRIKLJUČNI PRIBOR *CONNECTING ACCESSORIES*

35 INSTALACIONI PRIBOR *INSTALLATION ACCESSORIES*

39 SIJALIČNA GRLA *LAMPHOLDERS*

ALING-CONEL

ALING-CONEL

a: Železnička 10, 21432 Gajdobra, Serbia
t: +381 21 762 674, 762 586
f: +381 21 762 779
e: sales@aling-conel.com
www.aling-conel.com